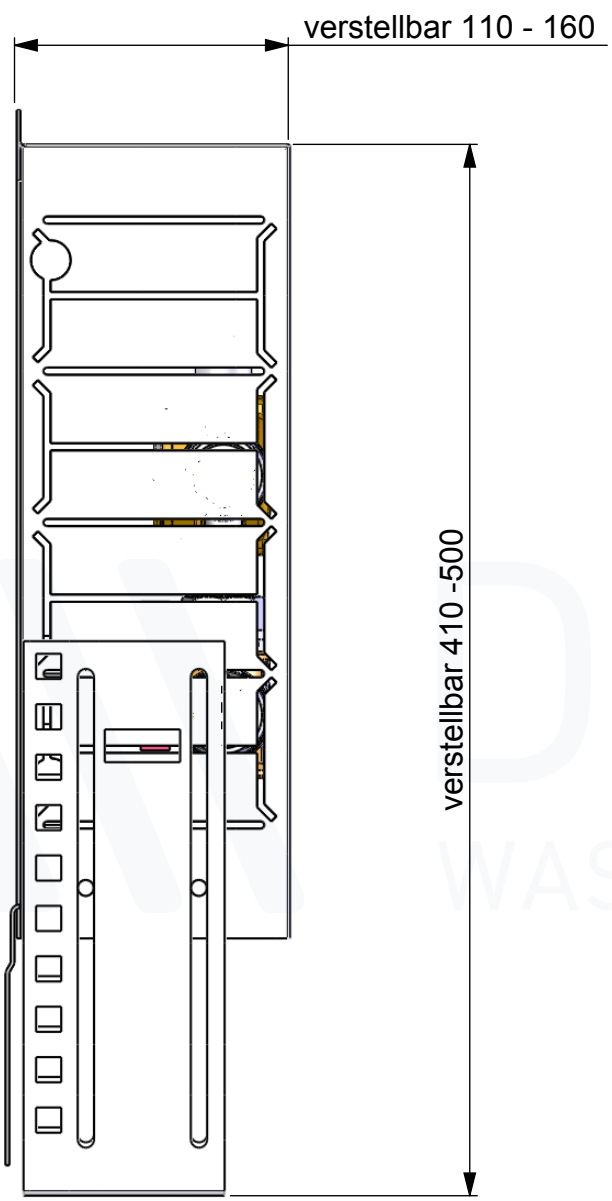

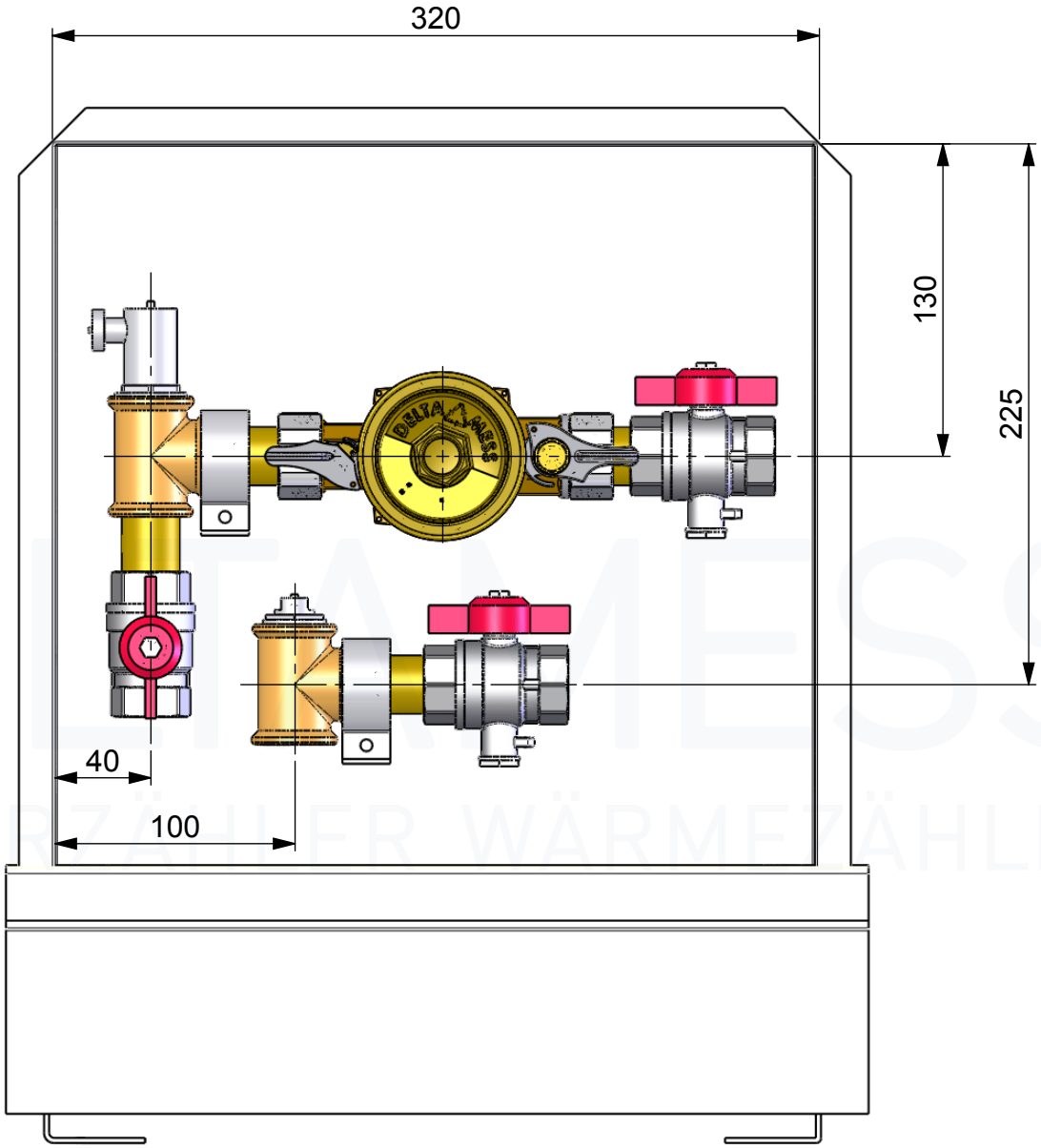

Art.-Nr.: 10506
ZS-WM1

DELTAMESS